DOSSIER D'ENREGISTREMENT

Création d'ateliers de maintenance d'hélicoptères – Marguerite Nord-Ouest (MNO)

Base aérienne d'Etain-Rouvres

PIECE JOINTE ADDITIONNELLE N°10

PIECE JOINTE ADDITIONNELLE N°10

FICHE TECHNIQUE CANON A AIR CHAUD

VI. CANON A AIR CHAUD – BAMODE20092400 *(JW : BAMODE20091240)*

VI.1 Caractéristiques

Modèle : canon à air chaud EC 85

- Mode de régulation : thermostat
- Consommation : 7,17 l/heure
- Poids du canon : 110 kg
- Dimensions (mm) :
  - Longueur : 1690
  - Largeur : 620
  - Hauteur : 1050
- Volume : 1,10 m³
- Niveau sonore à 1m : 75 dB (A)
- Alimentation électrique V/Hz : 230/50

- Autonomie : 14 heures
- Capacité
  - Puissance calorifique nominale : 85 kW
  - Puissance thermique nette : 74,4 kW
  - Débit d'air : 3 920 m³/heure
  - Puissance électrique : 1,14 kW
  - Réservoir : 105 L

VI.2 Principe de fonctionnement

L'EC 85 peut fonctionner dans les conditions les plus rudes, jusqu'à 30°C.
Il est doté d'une chambre de combustion en acier inoxydable.
L'air chaud propulsé est inodore et ne contient pas de gaz brûlés.

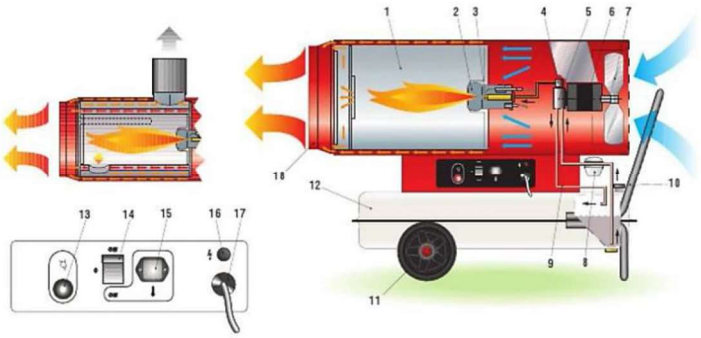

1	chambre de combustion	**7**	ventilateur	**13**	bouton réarmement avec lampe témoin
2	bruleur	8	filtre combustible	14	interrupteur marche/arrêt
3	gicleur	9	circuit combustible	15	prise thermostat d'ambiance
4	électrovanne	10	support/poignée	16	lampe témoin d'alimentation
5	pompe fioul	11	roue	17	câble électrique
6	moteur	12	réservoir combustible	18	embout conique

VI.3 Installation

Leur utilisation peut être :

- En intérieur
- En extérieur, dans ce cas ils sont raccordés à des gaines de soufflage

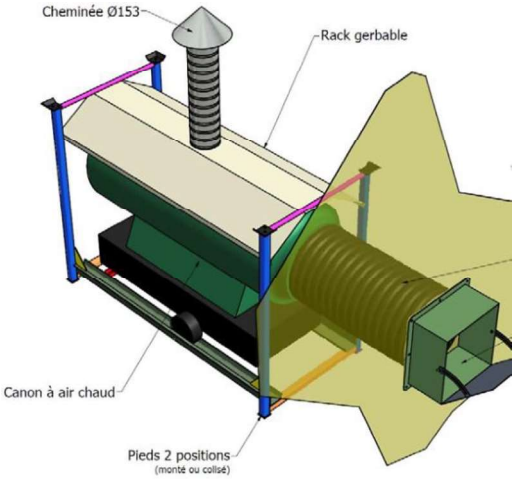

Le soufflage dans l'enceinte se fait au travers d'un grillage avec un déflecteur orientable qui peut être fermé pour éviter les fuites d'air en cas de non utilisation.

L'air chaud est soufflé dans une gaine raccordée à la toile grâce à une pièce boulonnée et contre boulonnée.

La hauteur du canon peut être réglée au moyen d'un support par l'intermédiaire de pieds télescopiques. Le support permet le gerbage de 3 chauffages.

L'étanchéité entre la toile de l'enceinte et le câble d'alimentation est assurée par un presse étoupe et un contre écrou.

Fiche technique
Canon à air chaud

Conditions d'utilisation

- Avant la mise en fonctionnement, vérifier que le ventilateur tourne librement et qu'il n'y a pas d'objets à proximité des circuits de soufflage et de cheminée.

- A l'arrêt, le thermostat doit être programmé sur une température plus basse que l'ambiance.

→Le brûleur s'arrête mais la soufflerie doit continuer à tourner jusqu'au refroidissement complet de la chambre de combustion.

Mise en marche et arrêt

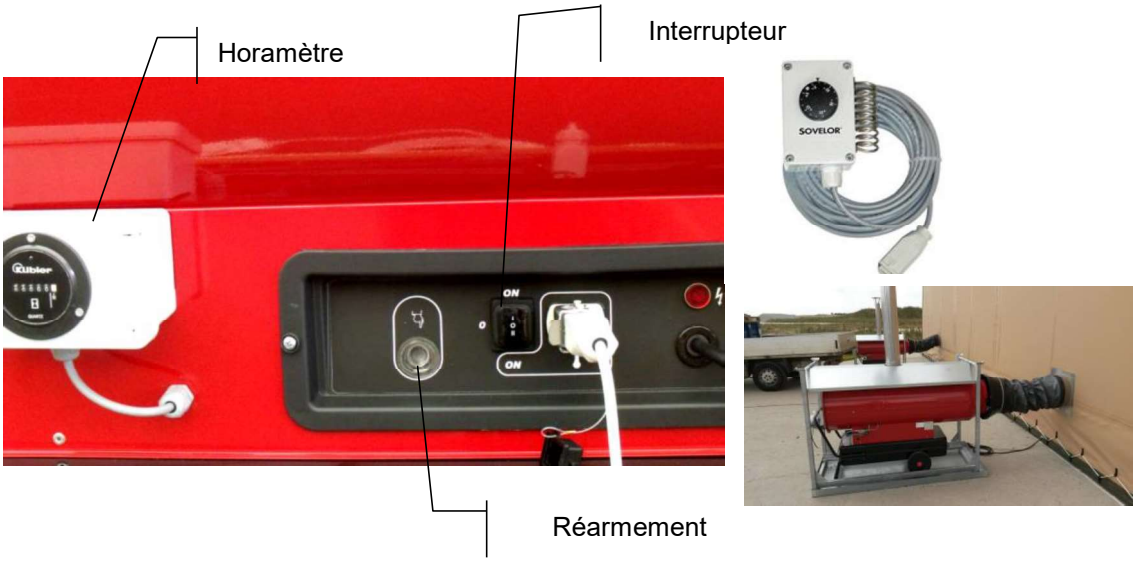

A la mise en marche, le ventilateur démarre et la combustion commence après quelques secondes.

Mise en marche	Interrupteur en position II	Actionnement du ventilateur
Arrêt	Interrupteur en position **O**	Arrêt du brûleur

Nomenclature canon à air chaud – BAMODE20092400 *(JW : BAMODE20091240)*

N° de repère	DCMAT011	N° de repère	BAMODE20040011
Désignation/Dimension	Générateur d'air chaud fuel EC 85 avec horamètre	Désignation/Dimension	Tube de cheminée
Quantité	1	Quantité	1
Points à contrôler		Points à contrôler	

N° de repère	BAMODE20040012	N° de repère	BAMODE20040013
Désignation/Dimension	Chapeau de cheminée	Désignation/Dimension	Bride de fixation cheminée
Quantité	1	Quantité	1
Points à contrôler		Points à contrôler	

N° de repère	BAMODE20040014	N° de repère	BAMODE20040015b
Désignation/Dimension	Embout conique	Désignation/Dimension	Gaine de soufflage Ø400 Lg1m
Quantité	1	Quantité	1
Points à contrôler		Points à contrôler	

N° de repère	6RDS07893	N° de repère	BAMODE20040016
Désignation/Dimension	Collier de serrage Ø400	Désignation/Dimension	Thermostat d'ambiance avec câble
Quantité	1	Quantité	1
Points à contrôler		Points à contrôler	

N° de repère	BAMODE20091128	N° de repère	BAMODE20091131
Désignation/Dimension	Bride extérieure sur toile	Désignation/Dimension	Contre cadre int avec déflecteur
Quantité	1	Quantité	1
Points à contrôler		Points à contrôler	

N° de repère	BAMODE20091570	N° de repère	BAMODE20040104
Désignation/Dimension	Câble électrique souple 3G1,5 (ml)	Désignation/Dimension	Prise femelle 2P+N, IP44
Quantité	20	Quantité	1
Points à contrôler		Points à contrôler	

N° de repère	6RDS07673	N° de repère	6RDS07672
Désignation/Dimension	Presse étoupe PG 13 + contre écrou PG 13	Désignation/Dimension	Presse étoupe PG 16 + contre écrou PG 16
Quantité	1	Quantité	1
Points à contrôler		Points à contrôler	

N° de repère	BAMODE20091220	N° de repère	BAMODE20092401
Désignation/Dimension	Rack support canon EC 85	Désignation/Dimension	Bac de rétention canon
Quantité	1	Quantité	1
Points à contrôler		Points à contrôler	